遺言者　A　推定相続人関係説明図

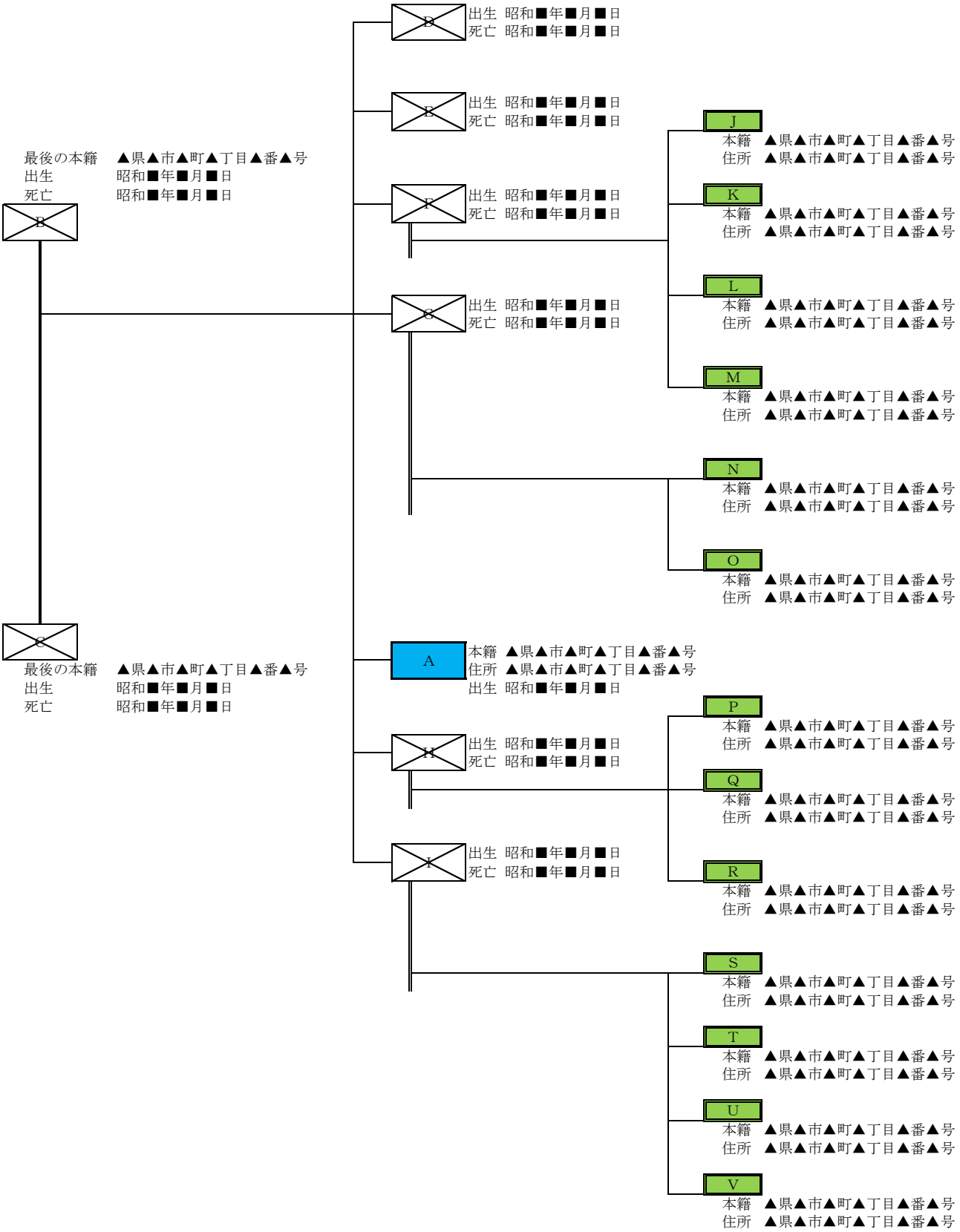

凡例

遺言者

推定相続人

作成年月日
　平成●年●月●日
作成者
　千葉県長生郡長生村宮成2555-1
　行政書士事務所しあわせの空
　行政書士　廣沢千聡　　印